Widok 3D

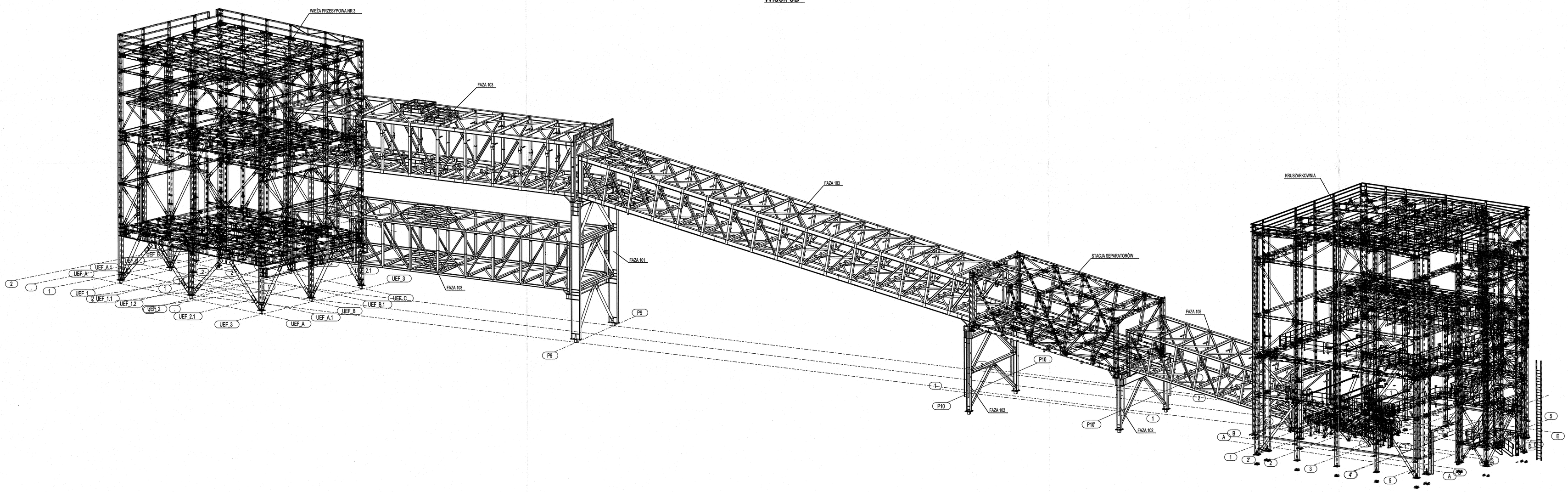

PLAN SYTUACYJNY

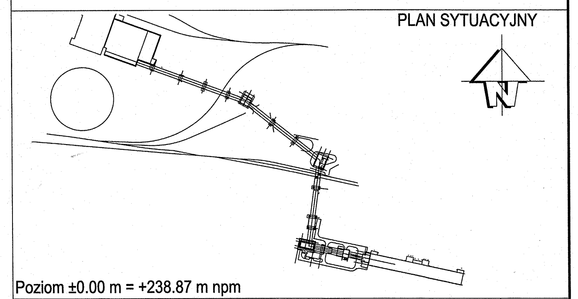

Poziom ±0.00 m = +238.87 m npm

Rew.	Data	Wykonał	Opis zmiany	Zatwierdził
01	01.09.2021	G.Filipek	Projekt powykonawczy	G.Paździor

Zamawiający: PGE Górnictwo i Energetyka Konwencjonalna S.A.

Wykonawca: SOFTWIS LTUR

Biuro projektowe: BSPIR "ENERGOPROJEKT-KATOWICE" SA

UED

ESTAKADA NAWĘGLANIA NR 2. KONSTRUKCJA STALOWA
Rysunek zestawczy. Perspektywa.

Numer Umowy: GEKPMR-ELT/04416/2015

Nazwa zadania: Budowa obiektów układu nawęglania Nowego Bloku w PGE GIEKSA Oddział Elektrownia Turów

Projektował:	M.Armatys	Data 21.12.2017	Skala 1:150	Nr ys. Podwykonawcy B1-169578	Rewizja 01	Nr ys. PGE 07UED20yyyyy_001_B04	
Sprawdził:	B.Ślęzak	Data 21.12.2017	Format A0	Nr prj. Podwykonawcy U-45152	Stadium PPW	Nr prj. PGE 04416_07UED20_B04	

BSPIR "ENERGOPROJEKT-KATOWICE" SA — Arkusz 1/1 — 1.0 rysunku: 1